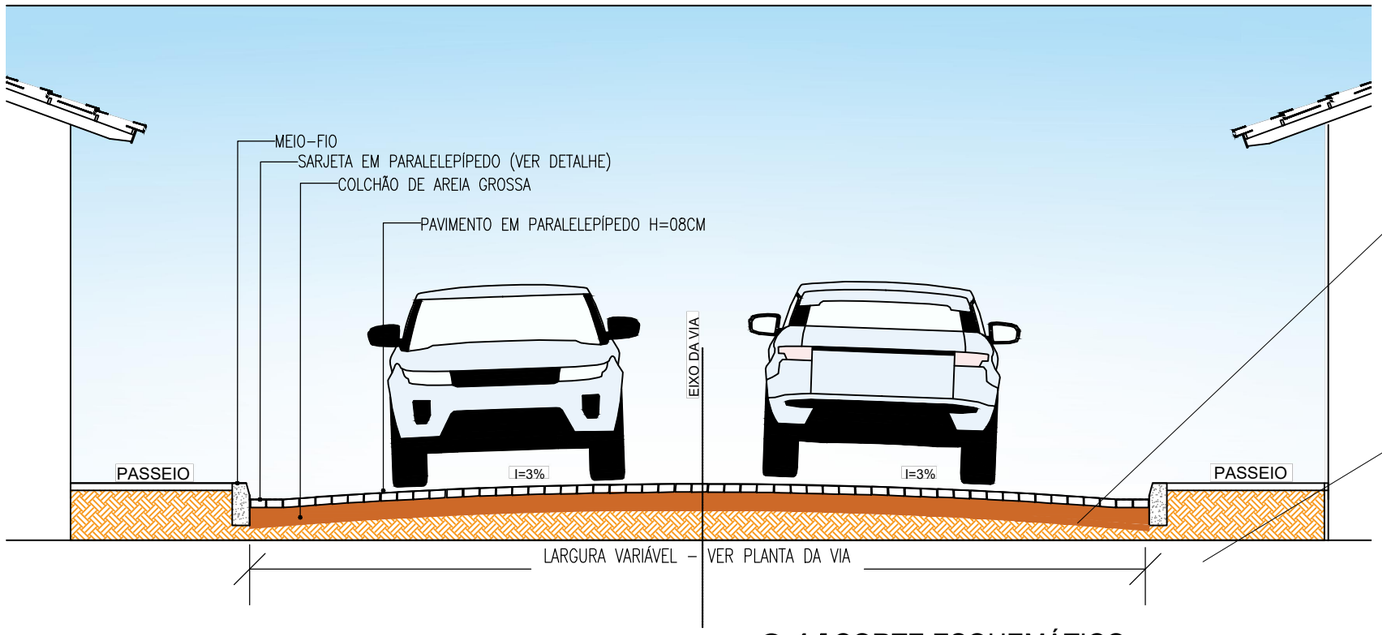

01 | CORTE ESQUEMÁTICO
ESCALA 1/25

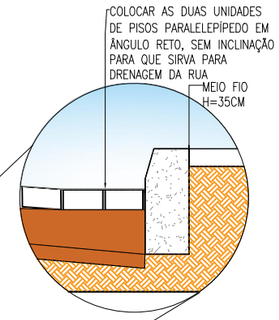

02 | DETALHE 01
ESCALA 1/10

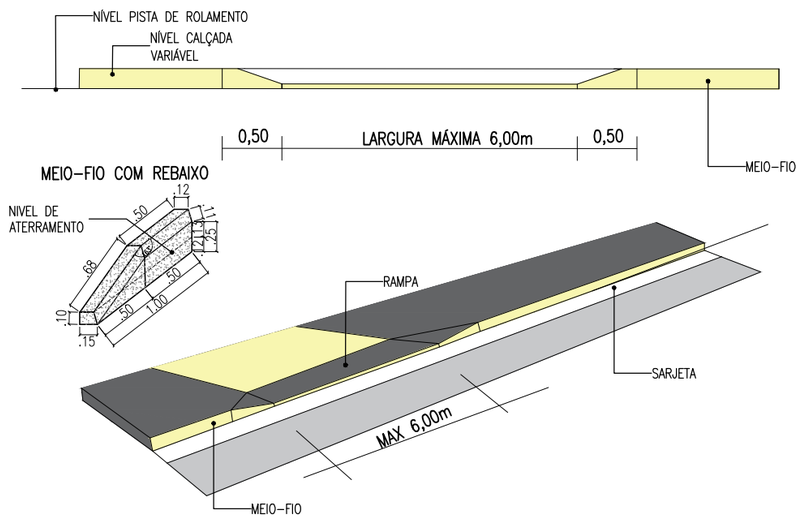

03 | DETALHE DAS ENTRADAS DE GARAGEM
ESCALA 1/25

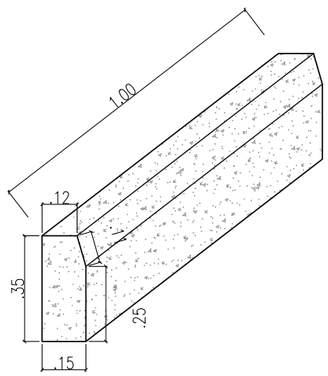

04 | PERSPECTIVA MEIO FIO
ESCALA 1/10

RUAS	ÁREAS (M²)
RUA SDO 01	132,80
RUA SDO 02	1.473,30
RUA SDO 03	1.014,90
RUA SDO 04	64,80
RUA SDO 05	65,00
TRAV. JOÃO ADOLFO	207,70
RUA ANTONIO SALES	827,70
TOTAL DE RUAS	3.786,20

OBSERVAÇÕES:

OBS 01.: CONFERIR TODAS AS MEDIDAS, ANTERIOR A EXECUÇÃO, PARA QUE SEJA REALIZADA AS COMPATIBILIZAÇÕES E AJUSTES FINAIS NO PROJETO.

OBS 02.: QUALQUER ALTERAÇÃO NO PROJETO DEVERÁ SER CONSULTADO AO ENGENHEIRO RESPOSÁVEL PELO PROJETO PARA QUE SE PROPONHA UMA SOLUÇÃO EM CONJUNTO DURANTE A EXECUÇÃO. ESSA SOLUÇÃO SERÁ DOCUMENTADA COM ASSINATURA DO CONSTRUTOR, DO ENGENHEIRO RESPONSÁVEL E DA SECRETÁRIA RESPONSÁVEL PELA OBRA NA PREFEITURA

SISTEMA DE COORDENADAS - SIRGAS (SIRGAS 2000)
MERIDIANO CENTRAL - 39° W GR.
PROJEÇÃO UNIVERSAL DE MERCATOR (UTM) - ZONA 24M

LEGENDA - EM PLANTA

- MEIO-FIO EXISTENTE
- TRECHO SEM PAVIMENTO
- PAVIMENTAÇÃO ASFÁLTICA
- MEIO-FIO PROJETADO
- CERCA
- PROJEÇÃO COBERTA/EDIFICAÇÃO
- TRECHO PROJETADO
- CURVA DE NÍVEL
- POSTE
- MURO
- ALINHAMENTO (ESTACAS)
- SENTIDO DA ÁGUA
- VEGETAÇÃO

LEGENDA - EM PERFIL

- TERRENO NATURAL - PERFIL LONGITUDINAL
- TERRENO PROJETADO - PERFIL LONGITUDINAL

SINALIZAÇÃO HORIZONTAL

- LINHA DUPLA CONTÍNUA
- LINHA DE RETENÇÃO (MARCA TRANSV.)
- PARE — SINAL DE PARE

ASSINATURAS E APROVAÇÃO

PROJETISTA:
THIAGO PEREIRA GOMES
ENGENHEIRO CIVIL

PROPRIETÁRIO:

APROVAÇÃO

PREFEITURA MUNICIPAL DE ARACATI

PROPRIETÁRIO:
PREFEITURA MUNICIPAL DE ARACATI

OBRA:
PAVIMENTAÇÃO EM PARALELEPÍPEDO NO BAIRRO FARIAS BRITO

PROJETO:
PAVIMENTAÇÃO EM PARALELEPÍPEDO NO BAIRRO FARIAS BRITO

IDENTIFICAÇÃO DOS DESENHOS:
01. CORTE ESQUEMÁTICO
02. DETALHE 01
03. DETALHES DAS ENTRADAS DE GARAGEM
04. PERSPECTIVA MEIO FIO

LOCAL:	DATA:	PRANCHA:
FARIAS BRITO - ARACATI/CE	MARÇ/2023	02/05
DESENHO: VIVIANNE NUNES	ESCALA: INDICADA	