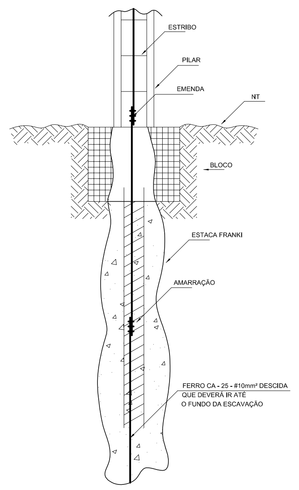

1 DET. GENÉRICO DO ATERRAMENTO NA FUNDAÇÃO
SEM ESCALA

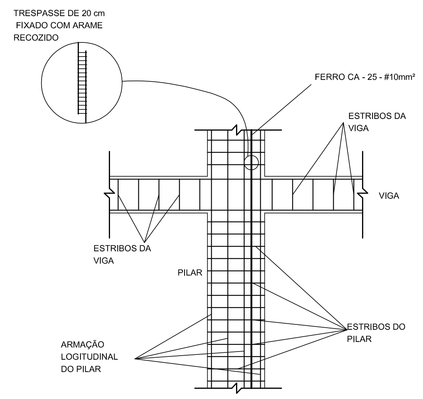

2 DET. DAS DESCIDAS (SPDA)
SEM ESCALA

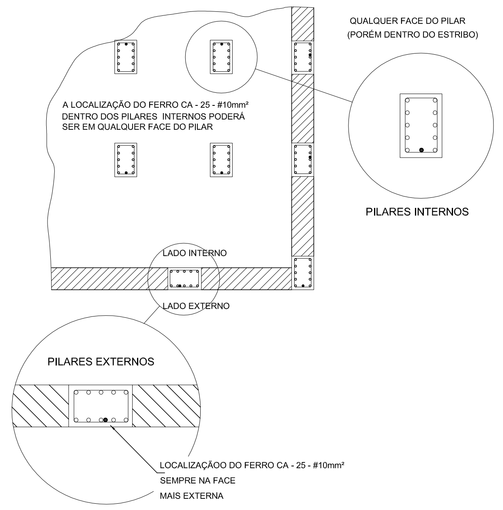

3 LOCALIZAÇÃO DOS FERROS CA - 25 - #10mm² NOS PILARES INTERNOS E EXTERNOS
SEM ESCALA

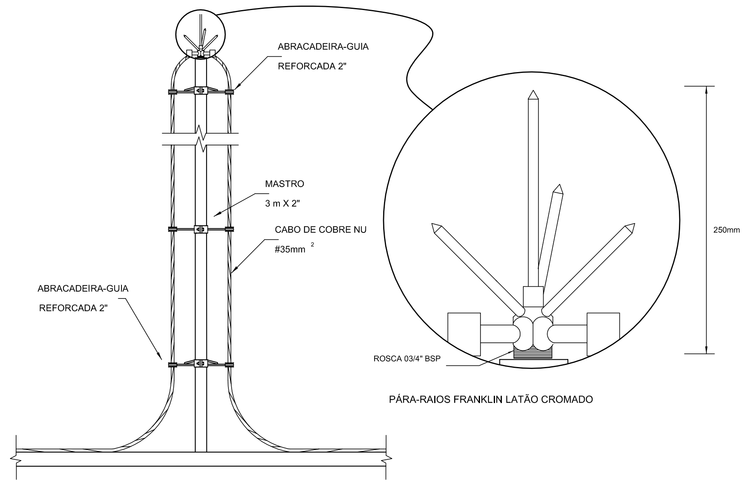

4 DETALHE DO CAPTOR TIPO FRANKLIN
SEM ESCALA

LEGENDA

- ATERRAMENTO COM HASTE
- DESCIDA DO SPDA
- CAIXA DE VISITA DE ATERRAMENTO COM HASTE
- CAPTOR TIPO FRANKLIN
- CABO DE COBRE NÚ (CORDOALHA)
- BEP — CAIXA DE EQUALIZAÇÃO
- VERGALHÃO CA25—Ø10mm

OBSERVAÇÃO

VALOR OHMICO DO ATERRAMENTO:

- APÓS A EXECUÇÃO DA INSTALAÇÃO CONFORME ESTE PROJETO TODOS OS SISTEMAS DE ATERRAMENTO DEVERÃO TER SUA RESISTÊNCIA MEDIDA. SE O VALOR MEDIDO ULTRAPASSAR 10 OHMS, ACRESCENTAR ELETRODOS ATÉ ATINGIR ESTE VALOR. PODERÁ TAMBÉM SER USADO ATERRAGEL OU SIMILAR.

- A RESISTÊNCIA DA CONTINUIDADE ELÉTRICA DAS ARMADURAS DO SISTEMA DEVE SER INFERIOR A 1 OHM.

- ALÉM DOS NEUTROS DEVERÃO SER LIGADOS AOS FIOS TERRA TODAS AS PARTES METÁLICAS NÃO ENERGIZADAS.

NOTAS

- A PROFUNDIDADE MÍNIMA PARA MALHA DE ATERRAMENTO É DE 50 CM.
- AS MALHAS DE ATERRAMENTO DOS SISTEMAS ELÉTRICOS E PROTEÇÃO ATMOSFÉRICA DEVERÃO SER INTERLIGADOS, FORMANDO APENAS UM SISTEMA.

REFERÊNCIAS

- MEMORIAL DESCRITIVO E ESPECIFICAÇÕES TÉCNICAS;

- PLANILHA DE QUANTITATIVOS.

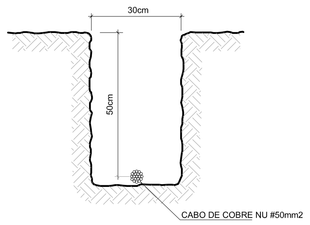

5 VALA PARA CABOS DA MALHA DE ATERRAMENTO
SEM ESCALA

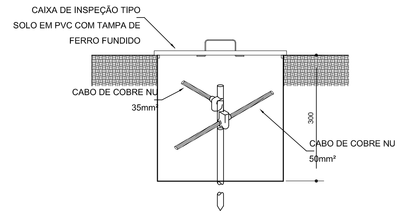

6 DET. - CAIXA DE INSPEÇÃO
SEM ESCALA

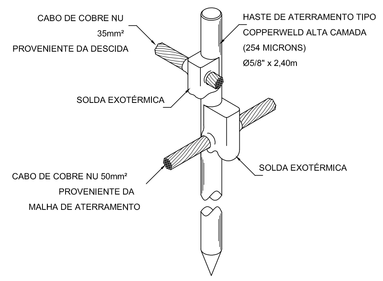

7 DET. - HASTE DE ATERRAMENTO
SEM ESCALA

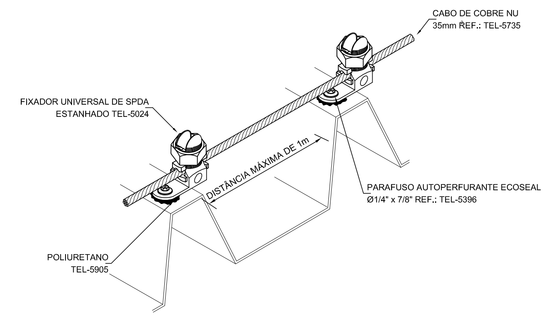

8 DET.FIXAÇÃO DO CABO NA TELHA METÁLICA
SEM ESCALA

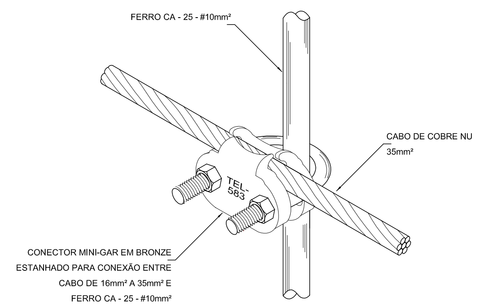

9 DET. UNIÃO ENTRE MALHA DE COBRE NÚ E O FERRO CA - 25 - #10mm²
SEM ESCALA

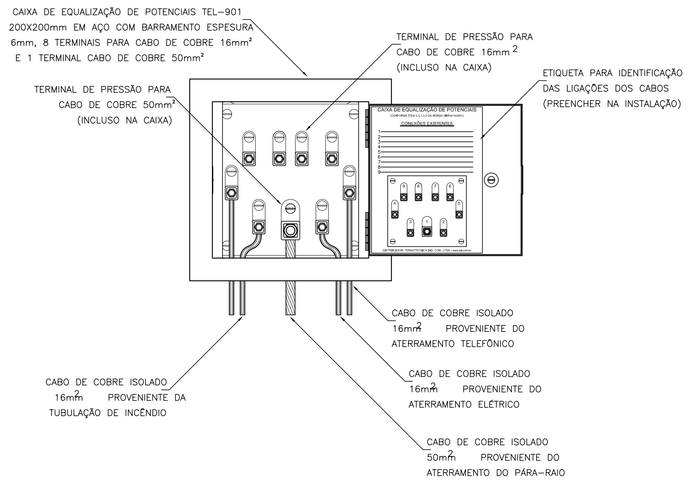

10 EXEMPLO DE LIGAÇÕES POSSÍVEIS NA CAIXA DE EQUALIZAÇÃO (LEP/TAP)
SEM ESCALA

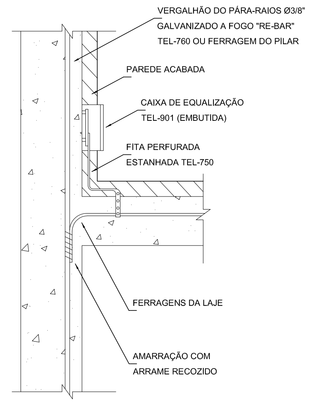

11 DET. DE INTERLIGAÇÃO DA CAIXA DE EQUALIZAÇÃO
SEM ESCALA

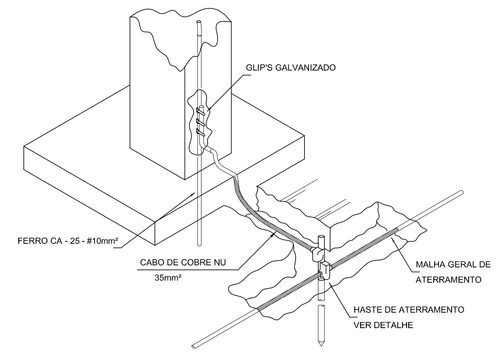

12 DET. INTERLIGAÇÃO DO FERRO CA - 25 - #10mm² COM A CAPTAÇÃO
SEM ESCALA

Nº	DATA	DESCRIÇÃO
02	JANEIRO/ 2017	Atendimento à NBR 9050/ 2015; Alteração: quadro de áreas, fechamento frontal, sanitários Infantis 1 e 2, altura da platibanda, mobiliário e equipamento, altura da cerâmica nos sanitários, cor dos portões dos solários e altura da porta PA4; Acréscimo: do gradil e quadro de cargas no castelo d'água, de duchas higiênicas e escaninhos pré-escola.
01	JULHO/ 2016	Alteração paredes - shaft para tubulação hidráulica e detalhamento; alteração da altura da platibanda.

CONTROLE DE REVISÕES

FNDE Fundo Nacional de Desenvolvimento da Educação — Ministério da Educação

PROJETO PADRÃO - FNDE

PROPRIETÁRIO: :

ENDEREÇO:

MUNICÍPIO = UF:

PROPRIETÁRIO

RESP. TÉCNICO — CREA

AUTOR DO PROJETO — CAU

DLFO — CREA

RA

OBSERVAÇÕES:

PROGRAMA PROINFÂNCIA - PROJETO TIPO 1

PROJETO DE INSTALAÇÕES

COORDENAÇÃO
CGEST - Coordenação Geral de Infraestrutura Educacional

SIST. PROT. CONTRA DESCARGAS ATMOSFÉRICAS
PLANTA DE DISTRIBUIÇÃO DO SISTEMA
DETALHES

EDA

FORMATO (1135x594)

REVISÃO R.00 R.01 R.02

ESCALA 1/75

DATA EMISSÃO JANEIRO/2017

PRANCHA 03/03