THIS PROJECT IS PART OF THE INTELLECTUAL PROPERTY OF THE OFFICE UMPRAUM ARQUITETOS ASSOCIADOS ACCORDING TO THE BRAZILLIAN LAW 9610/98. ITS REPRODUCTION, COPY OR ANY UNAUTHORIZED USE WILL BE PUNISHED BY THE LAW.

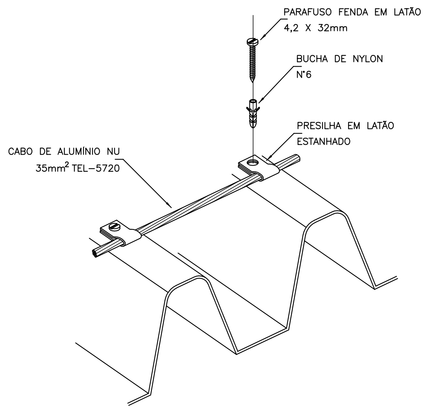

DETALHE DA FIXAÇÃO DO CABO
EM TELHA DE FIBROCIMENTO

SEM — ESCALA

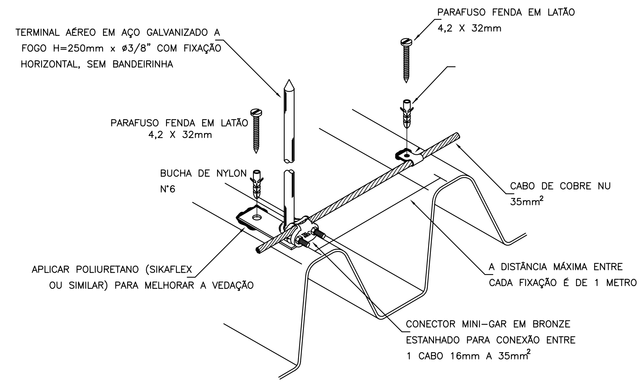

DETALHE DA FIXAÇÃO DO CABO DA
CAPTAÇÃO EM TELHA DE FIBROCIMENTO

SEM — ESCALA

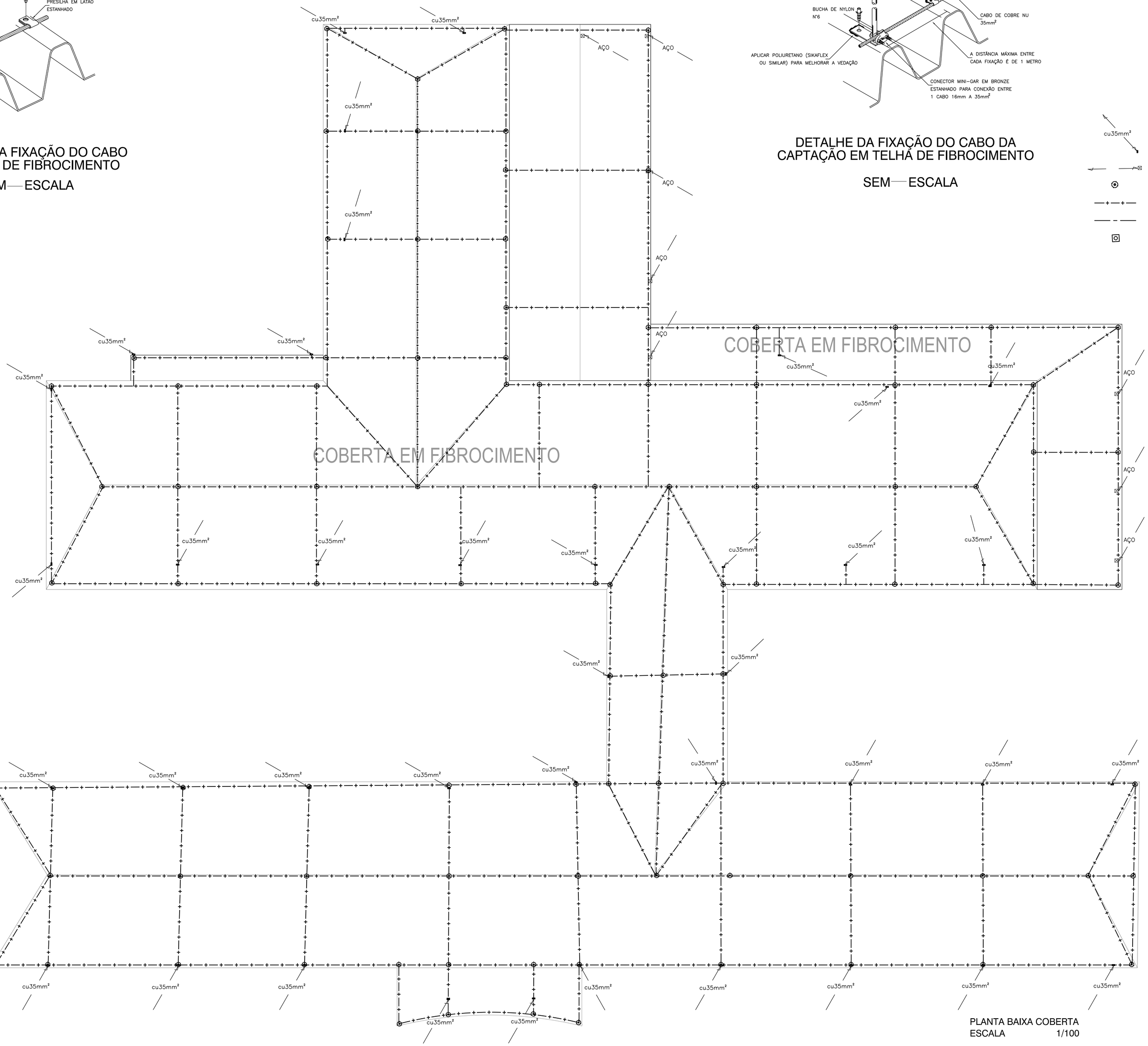

PLANTA BAIXA COBERTA
ESCALA 1/100

LEGENDA

- cu35mm² — CABO DE COBRE NÚ ø35mm²EMBUTIDO NO REBOCO DA EDIFICAÇÃO DESCIDA DPO SISTEMA DE SPDA PARA INTERLIGAÇÃODO SISTEMA DE CAPTAÇÃO AO ATERRAMENTO
- AÇO — PILAR METÁLICO ESTRUTURAL EM AÇO UTILIZADO PARA INTERLIGAÇÃO DO SISTEMA DE CAPTAÇÃO AO ATERRAMENTO(SPDA)
- BARRA EXTERNA PARA PROTEÇÃO CONTRA DESCARGAS ATMOSFÉRICAS CONECTADA A BARRA DE DESCIDA h = 0,25m(MINIMO)
- CABO DE COBRE 35mm2 UTILIZADO NO ANEL DE CAPTAÇÃO NA COBERTA
- CABO DE COBRE 50mm2 UTILIZADO NO ANEL DE CAPTAÇÃO NA COBERTA
- HASTE DE ATERRAMENTO TIPO COPPERWELD ALTA CAMADA (254 MICRONS) DIMENSÕES ø5/8" x 2,40m ENTERRADA NO SOLO VIDE DETALHE ESPECÍFICO

LEGENDA:

CREA PROJETO	CREA CONSTRUÇÃO
CAGECE	COELCE
SEMACE	BOMBEIROS
ISS - P	ISS - C
PROPRIETÁRIO / PROJETO / ARQUIVO / CONSTRUÇÃO	PREFEITURA

NOTAS

01. Todas as medidas deste documento estão em metro.
02. Para chamadas de cortes e detalhamentos seguir o padrão:
    - Indica o número do desenho
    - Indica o número da prancha onde está o desenho ackna
    - Indica o número do desenho
    - Indica o número da prancha onde está o desenho ackna
03. Conferir escalas indicadas no desenho
04. Em caso de dúvida, entrar em contato com o(s) arquiteto(s) responsável(s).
05. As coordenadas, caso existentes, são extraídas do levantamento topográfico.
06. Conferir medidas in loco para execução de esquadrias, vidros e bancadas.
07. O escritório não se responsabiliza por alterações de projeto ou soluções executadas sem conhecimento dos arquitetos responsáveis.

REV.	DESCRIÇÃO	DESENHO	DATA	PROJ.	APROV.

umpraum arquitetos associados

PROJETO: PROJETO DE SPDA
HOSPITAL MUNICIPAL DE ARACATI

SETOR: GERAL

FASE: FASE DO PROJETO — ÁREA CONSTRUÍDA: 0000,00m²

TÍTULO: PLANTA BAIXA COBERTA — ESCALA: 1/100

PROJETISTA(S): FÁBIO MARQUES — CREA 12696 D -CE

NÚMERO: 03/03

DATA: — NOME DO ARQUIVO:

ESTE PROJETO FAZ PARTE DO ACERVO INTELECTUAL DO ESCRITÓRIO UMPRAUM ARQUITETOS ASSOCIADOS SEGUNDO A LEI 9610/98
E SUA REPRODUÇÃO, CÓPIA OU USO ILEGAL SEM AUTORIZAÇÃO DO PROPRIETÁRIO SERÁ PUNIDO CONFORME OS ATRIBUTOS DA LEI.