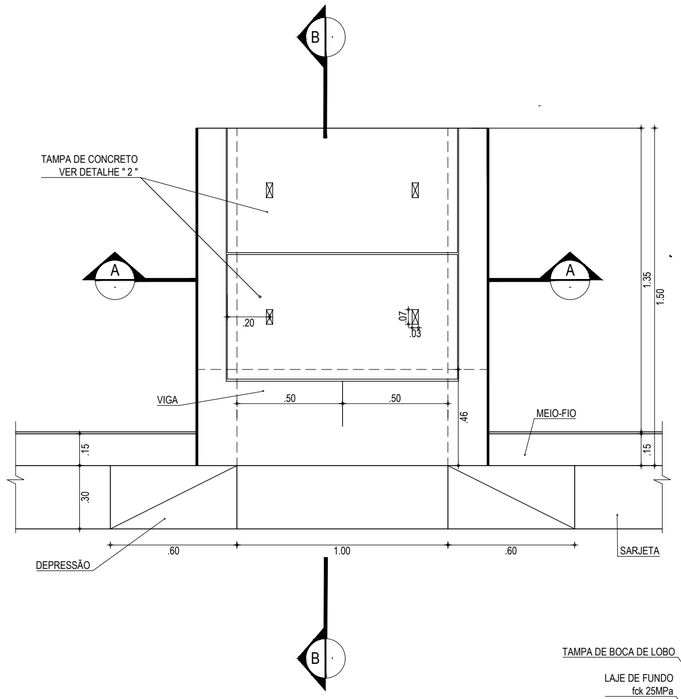

01 PLANTA BAIXA
1/20

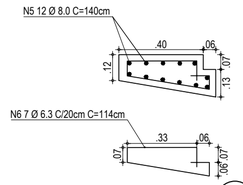

04 DETALHE "1"
1/20

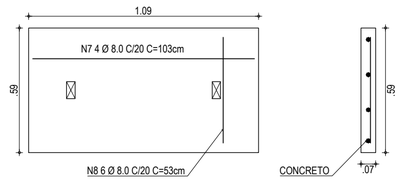

05 DETALHE "2"
1/20

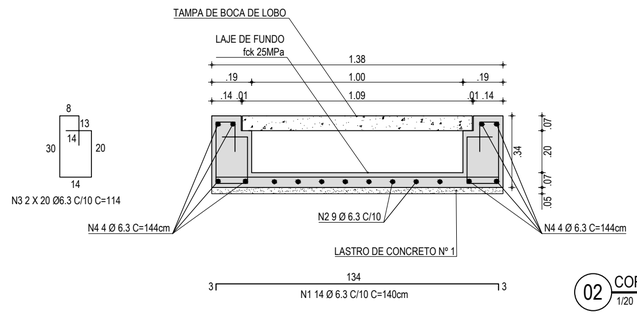

02 CORTE A-A
1/20

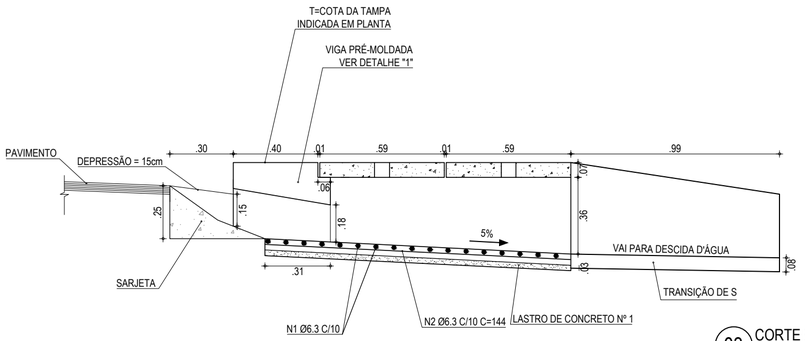

03 CORTE B-B
1/20

LISTA DE FERROS - GÁRGULA SIMPLES GS

N	Ø (mm)	QUANT.	COMPRIMENTO (m)	
			UNITÁRIO	TOTAL
1	6.3	15	1,40	21
2	6.3	2	1.44	13,0
3	6.3	30	1.44	34,20
4	6.3	8	1.44	11,5
5	8.0	12	1.40	17,0
6	6.3	7	1.14	8,0
7	8.0	8	1.03	8.3
8	8	12	0.53	6.4

RESUMO AÇO CA-50 - GÁRGULA SIMPLES GS

N	kg/m	COMP. (m)	PESO (kg)
6.3	0.25	87,7	22,0
8.0	0.40	31.4	12,7

ASSINATURAS E APROVAÇÃO

PROJETISTA:

LEONARDO SILVEIRA LIMA
ENGENHEIRO CIVIL - RNP: 0601581067

PROPRIETÁRIO:

APROVAÇÃO

GEOPAC
RUA CALIXTO MACHADO, N.º 27 , SALA 04,
BAIRRO PIRES FAÇANHA | EUSÉBIO/CE
FONE: (85) 3241-3147 | EMAIL: GEOPAC@GEOPAC.COM.BR

PROPRIETÁRIO:
PREFEITURA MUNICIPAL DE ARACATI/CE

OBRA:
PAVIMENTAÇÃO ASFÁLTICA EM DIVERSOS BAIRROS

PROJETO:
PROJETO DE DRENAGEM

IDENTIFICAÇÃO DOS DESENHOS:
01. PLANTA BAIXA
02. CORTE A-A
03. CORTE B-B
04.DETALHE "1'
05.DETALHE "2"

LOCAL:	DATA:	PRANCHA:
ARACATI/CE	MAR/2024	05-12
DESENHO: ALAN DOUGLAS	ESCALA: INDICADA	CONTROLE: ARC C24.04