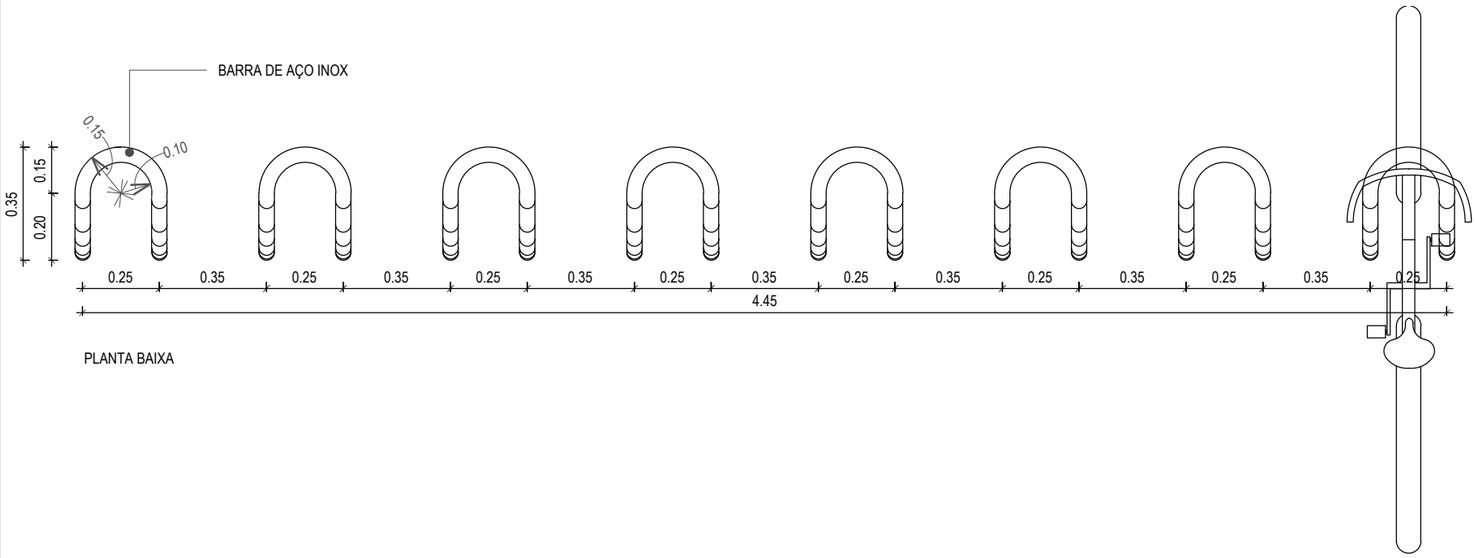

PLANTA BAIXA

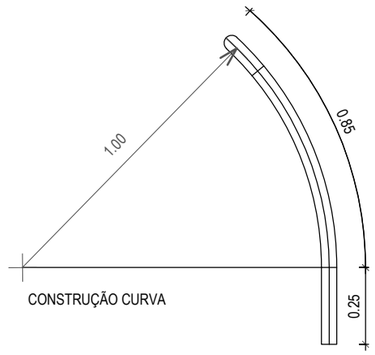

CONSTRUÇÃO CURVA

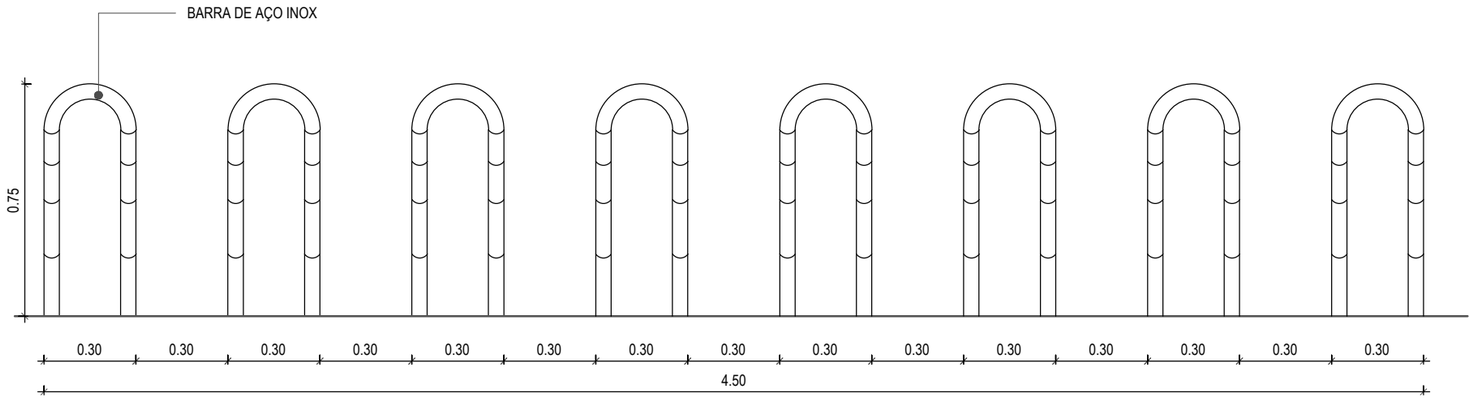

VISTA FRONTAL

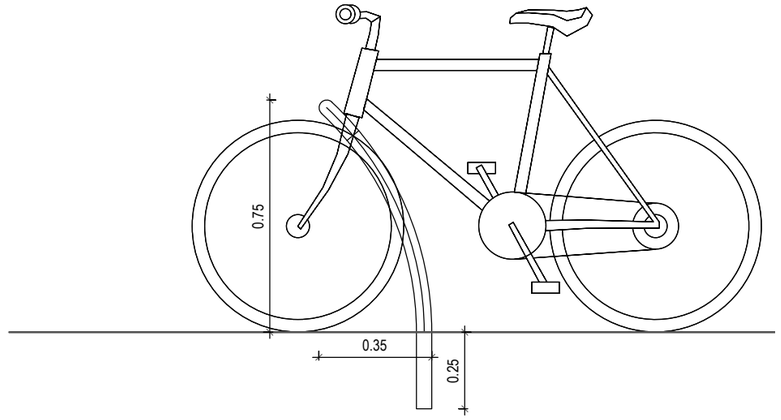

VISTA LATERAL

ASSINATURAS E APROVAÇÃO

COORDENAÇÃO:	APROVAÇÃO:	PROPRIETÁRIO: **PREFEITURA MUNICIPAL DE ARACATI**	OBRA: **CONSTRUÇÃO DA EEFTI WALDOMIRO AFONSO**		
LEONARDO SILVEIRA LIMA ENGENHEIRO CIVIL - RNP: 0601581067			PROJETO: ARQUITETURA		
		PROPRIETÁRIO: GEOPAC AV. PADRE ANTÔNIO TOMÁS, Nº2420, SALAS 301 BAIRRO: ALDEOTA | FORTALEZA/CE. FONE: 85 3241.3147| EMAIL: GEOPAC@GEOPAC.COM.BR	IDENTIFICAÇÃO DOS DESENHOS: DETALHE BICICLETÁRIO		PRANCHA: 19/23
			LOCAL: ARACATI-CE	DATA: OUTUBRO/2023	ESCALA: INDICADA	CONTROLE: ARCT 22.24