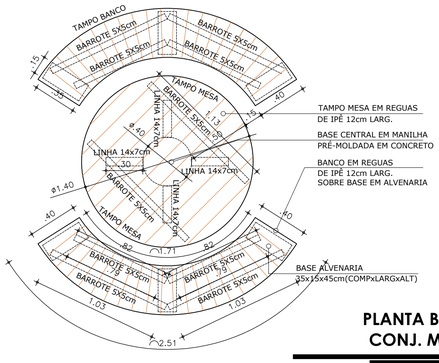

PLANTA BAIXA CONJ. MESAS

1/25

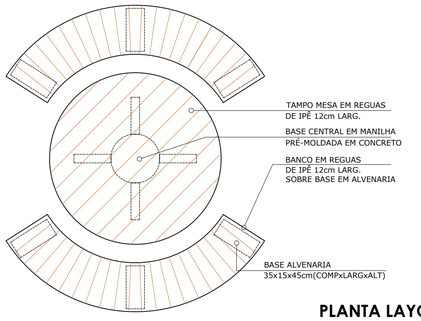

PLANTA LAYOUT CONJ. MESAS

1/25

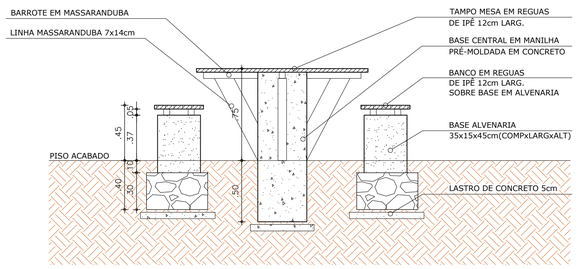

CORTE ESQUEMÁTICO CONJ. MESAS

1/25

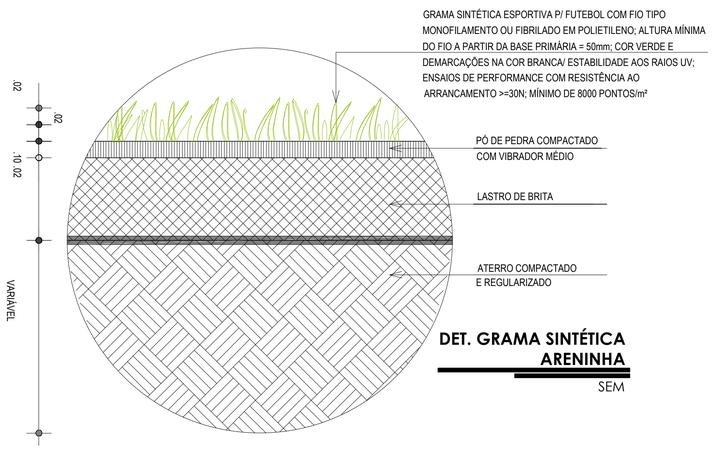

DET. GRAMA SINTÉTICA ARENINHA

SEM

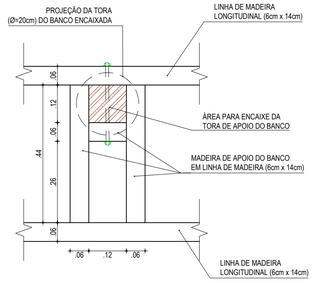

BASE PARA ENCAIXE DO BANCO

DET. ENCAIXE BANCO ALTO

SEM

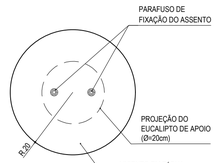

VISTA SUPERIOR

PLANTA BAIXA BANCO ALTO

SEM

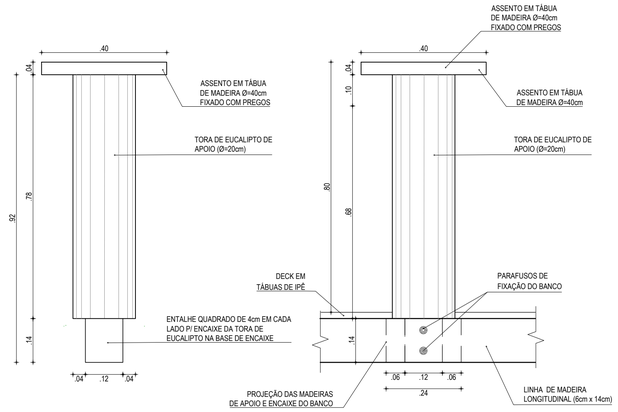

DET. CORTE BANCO ALTO

SEM

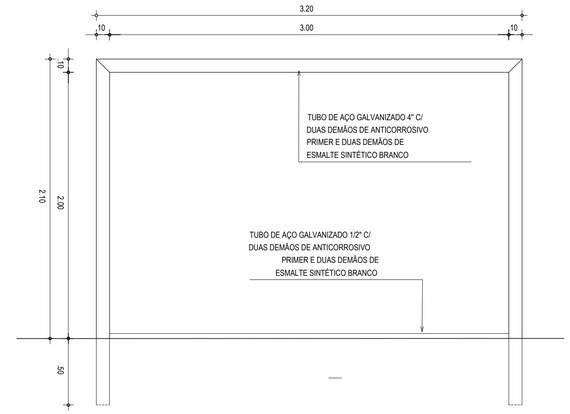

VISTA FRONTAL TRAVE ARENINHA

SEM

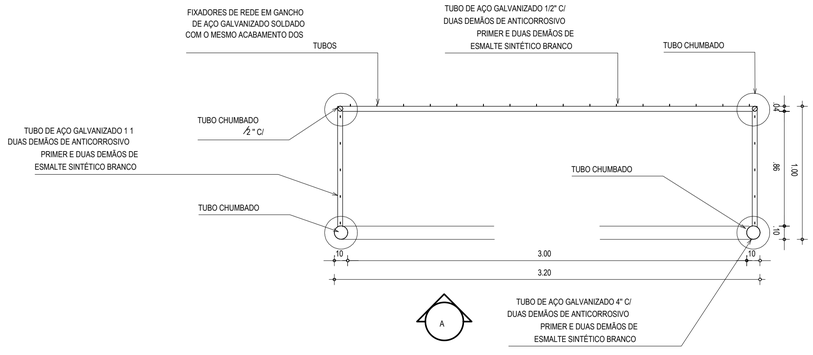

PLANTA BAIXA TRAVE ARENINHA

SEM

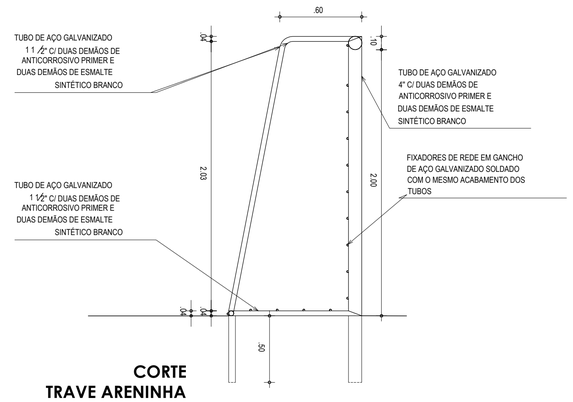

CORTE TRAVE ARENINHA

SEM

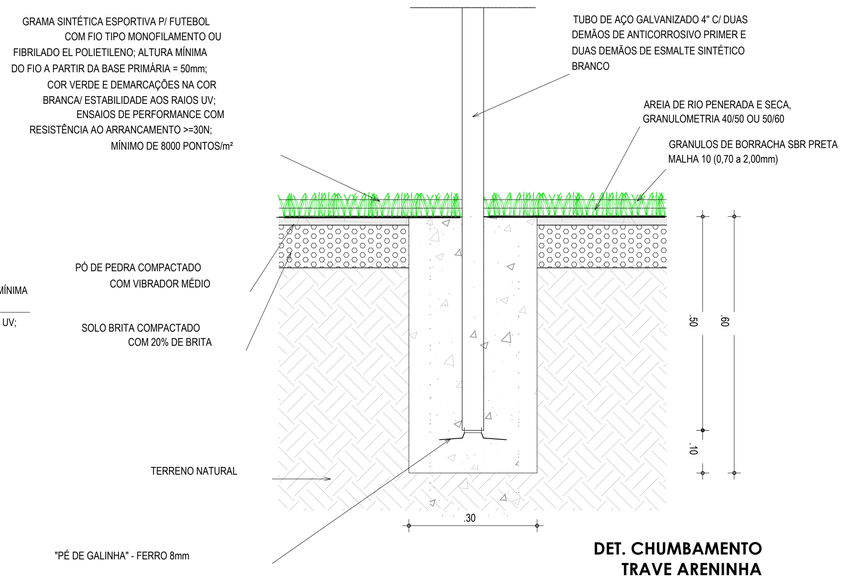

DET. CHUMBAMENTO TRAVE ARENINHA

SEM

PREFEITURA DO ARACATI — ALEGRIA DE SER ARACATIENSE	PROJETO: PLATÔ BEIRA-RIO	DET. CONJUNTO MESA REDONDA DET. BANCO ALTO DET. TRAVE ARENINHA DET. GRAMA SINTÉTICA ARENINHA CHUMBAMENTO TRAVE ARENINHA	PRANCHA: 08/09
	ENGENHEIRO: THIAGO PEREIRA GOMES — DESENHO:		
	SECRETARIA: SEINFRA		
	LOCAL: FARIAS BRITO, ARACATI/CE — CEP: 62.800-000	DATA: NOV 2023 — ESCALA: INDICADA	

PLOTADO EM:24-nov-23